Electrolux PROFESSIONAL

Ravintolalaiteet
700XP Kaasugrilli HP, pöytämalli 400 mm

KAPPALE #

MALLI #

NIMI #

SIS #

AIA #

371042 (E7GRGDGC0P) KAASUGRILLI HP, PÖYTÄMALLI 400 MM

Lyhyt spesifikaatio

Kapp. Nro.

700 XP laitesarja sisältää yli 100 mallia, jotka ovat suunniteltu takaamaan korkeimman tuottavuuden, luotettavuuden, ergonomian sekä energiansäästön. Sarjan ominaispiirteenä on, että kaikki laitteet ovat 730 mm syviä ja leveysvaihtoehtoina on 400 mm, 800 mm tai 1200 mm.

Sarjassa on paljon energiatehokkuuteen ja ympäristöystävällisyyteen liittyviä ratkaisuja ja laitteet ovat valmistettu laadukkaasta ruostumattomasta teräksestä.

HYVÄKSYNTÄ:

Ominaisuudet

- Laite voidaan asentaa joko pöydän tai rst-jalustan päälle tai seläkkäin.
- Ruostumattomasta teräksestä valmistetut polttimet liekinvarmistimella, optimoidulla palamisella ja suojatulla merkkivalolla.
- AISI 441 ruostumattomat teräskääntölevyt sijaitsevat lämmönlähteiden alapuolella. Levyt estävät polttimia tukkeutumasta, minimoivat liekin leimahduksia ja varmistavat lämmön tasaisen jakautumisen. (PATENTTIHAKEMUS JÄTETTY)
- Konepesun kestävät lämmönlähteet voidaan irrottaa ilman työkaluja puhdistamista varten.
- Liika rasva ja öljy kerätään irrotettavaan täyssyvään rasvankeruulaatikkoon.
- Ruostumattomasta teräksestä olevat korkeat roiskesuojat sijaitsevat paistopinnan takana ja sivuilla. Roiskesuojat voidaan helposti irrottaa puhdistamista varten ja ne ovat konepesun kestäviä.
- [NOT TRANSLATED]
- Soveltuu työtasolle asennettavaksi.

Rakenne

- Ulkopaneelit ruostumatonta terästä ja Scotch Brite -viimeistelyllä.
- Laitteen päälliosa on valmistettu yhtenäisestä 1,5 mm paksusta ruostumattomasta teräksestä.
- Laitteet ovat valmistettu laserleikkaamalla, jolloin saumakohdat ovat yhtenäisiä, eikä likataskuja pääse muodostumaan. Puhtaanapito on helppoa.
- Suojausluokka IPX4

Lisävarusteet

• Liitossarja	PNC 206086	❑
• Vedonkatkaisija	PNC 206126	❑
• Piipun sovitusrengas	PNC 206127	❑
• Tuki 800 mm silta-asennus	PNC 206137	❑
• Tuki 1000 mm silta-asennus	PNC 206138	❑
• Tuki 1200 mm silta-asennus	PNC 206139	❑
• Tuki 1600 mm silta-asennus	PNC 206141	❑
• Tuki 400 mm silta-asennus	PNC 206154	❑
• Tuuletuskanavan korotusritilä, 400mm	PNC 206303	❑
• Sivukaide oikea ja vasen	PNC 206307	❑
• takakaide 800 mm	PNC 206308	❑
• Piippu, halkaisija 120mm	PNC 206310	❑
• Kaavinsarja koukulla HP grilliin	PNC 206347	❑
• - NOT TRANSLATED -	PNC 206462	❑
• Etukaide, 400mm	PNC 216046	❑
• Etukaide, 800mm	PNC 216047	❑
• Etukaide, 1200mm	PNC 216049	❑
• Etukaide, 1600mm	PNC 216050	❑
• Leveä kaide, 400 mm	PNC 216185	❑
• Leveä kaide, 800mm	PNC 216186	❑
• 2 kpl sivupeitelevyt 250x700 mm	PNC 216277	❑
• Paineensäädin kaasuyksiköille	PNC 927225	❑

Yritys varaa oikeuden muuttaa tuotetietoja ilman erillistä ilmoitusta.
Informaatio oikea tulostusajankohtana

Ravintolalaiteet
700XP Kaasugrilli HP, pöytämalli 400 mm

Edestä

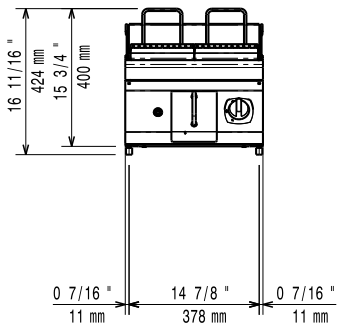

Sivulta

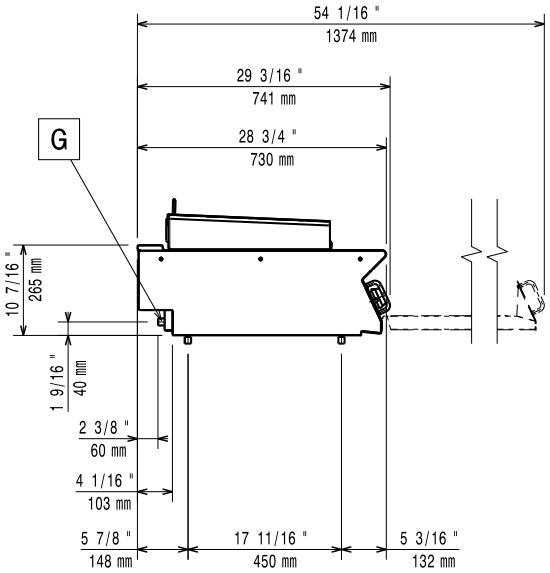

EQ = Ekvipotentiaali ruuvi
G = Kaasuliitäntä

Päältä

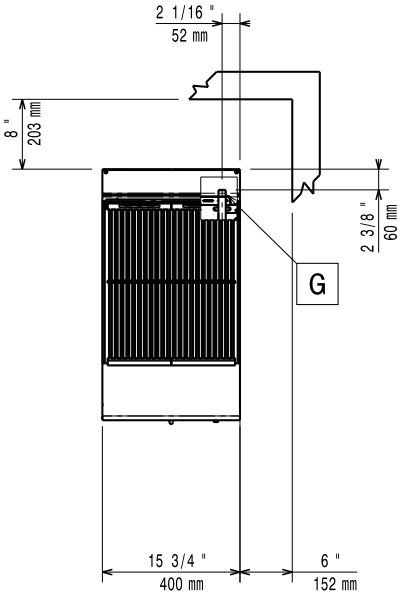

Kaasu

Kaasuteho:	7 kW
Vakio kaasutyyppi:	Maakaasu (20 mbar)
Kaasutyyppi, optio:	
Kaasun sisääntulo:	1/2"

Avaintieto

Ulkomitat, leveys:	400 mm
Ulkomitat, syvyys:	730 mm
Ulkomitat, korkeus:	250 mm
Nettopaino:	32 kg
Sertifiointi ryhmä	N7EGG

Yritys varaa oikeuden muuttaa tuotetietoja ilman erillistä ilmoitusta.
Informaatio oikea tulostusajankohtana

2025.08.07